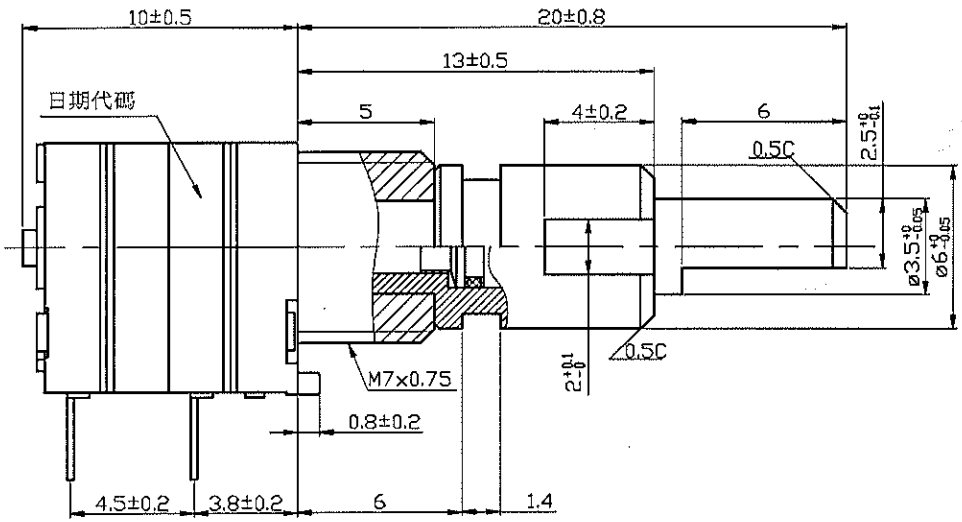

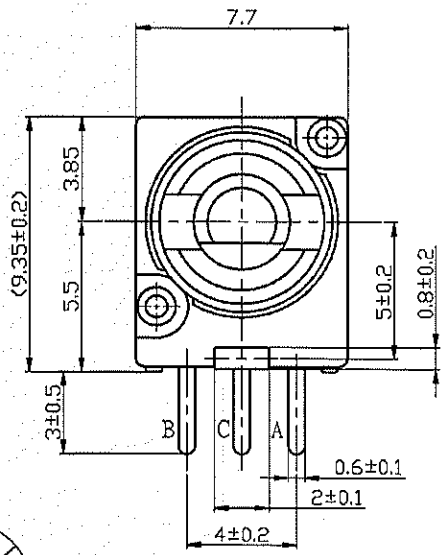

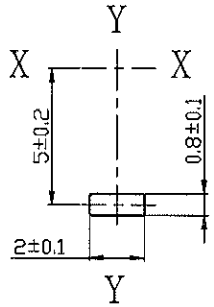

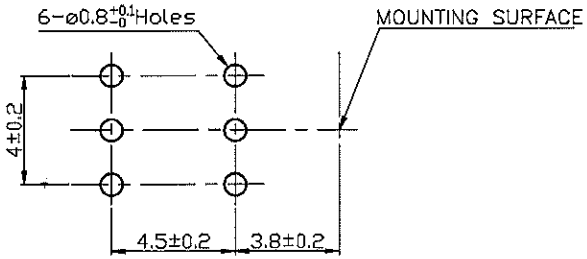

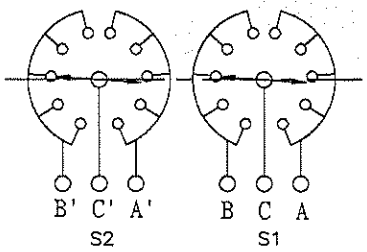

CIRCUIT

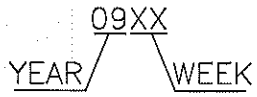

日期代碼

未指定容許±尺寸之公差	
10以下	±0.3
10~100	±0.5
100以上	±0.8
角 度	±5°

注:日期代碼字體爲"新細明體"
字高1.0mm,字間隙爲0.15

MTL	SPEC.	DISPOSAL

普耀集團有限公司
POLYSHINE HOLDINGS LTD.
東莞福哥電子有限公司
FAVOR ELECTRONICS (DONG GUAN) CO., LTD.

REVISION	DATE	DESIGN
5		
4		
3		
2		
1		

UNIT	SCALE
MM	4/1

DRAWN	DESIGN	CHECK	APPROVAL
黃玉麟 2016.08.08	黃玉麟		

TITLE: F082E Series

DWG NAME: F082E-0002A

DWG NO.