未指定尺寸公差	
10以下	±0.3
10~100	±0.5
100以上	±0.8
角 度	±5°

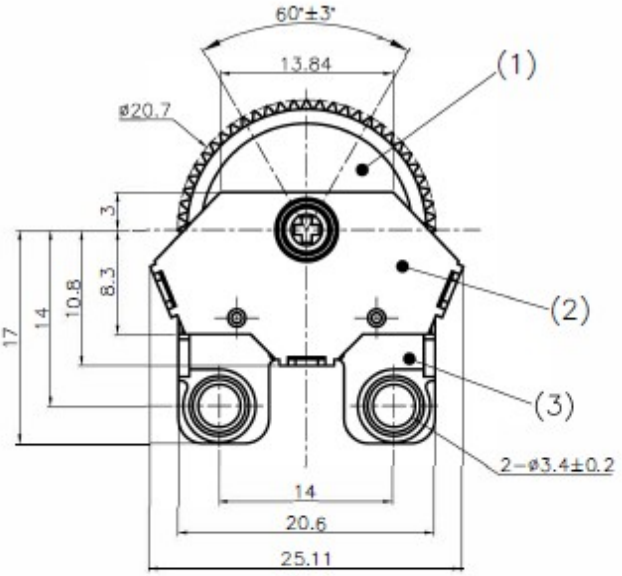

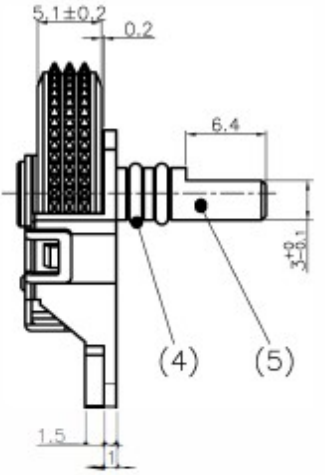

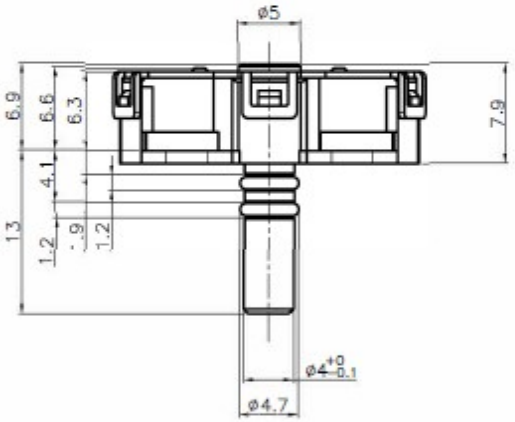

一、MECHANICAL CHARACTERISTICS 機械特性
Total rotational angle 全回轉角度：60°
Operating force portion 水平作動力:10~80gf
二、ENDURANCE CHARACTERISTICS 耐久性能
Rotational life 旋轉壽命：200,000 cycles Min

編號	名稱	材質	顏色
(1)	滑輪	鋼	鍍鎳黑
(2)	支架	SUS304	白色
(3)	殼體	PA	黑色
(4)	0型圈	矽膠	黑色
(5)	軸心	鋼	白色

MTL	SPEC.	DISPOSAL

REVISION	DATE	DESIGN
5		
4		
3		
2		
1		

UNIT	SCALE	TITLE
MM	2/1	FSC120 Series

DRAWN	DESIGN	CHECK	APPROVAL	DWG NAME
吳權穩 2023.08.29	吳權穩			FSC120

DWG NO.