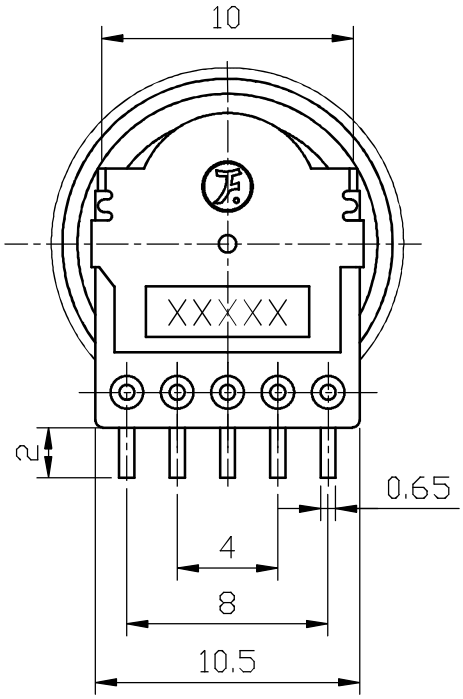

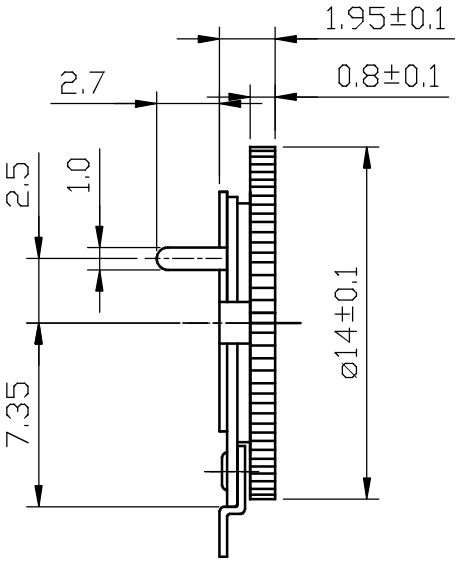

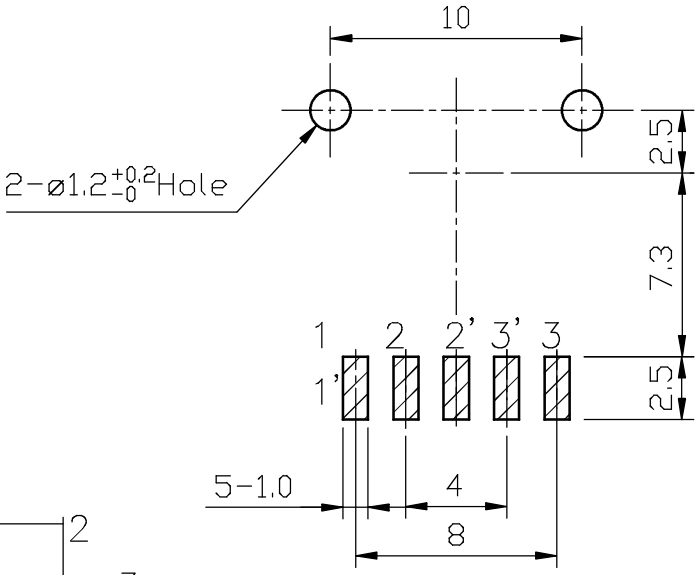

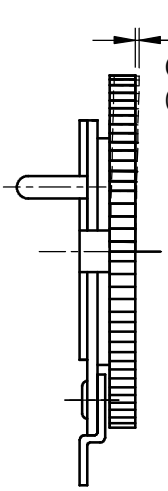

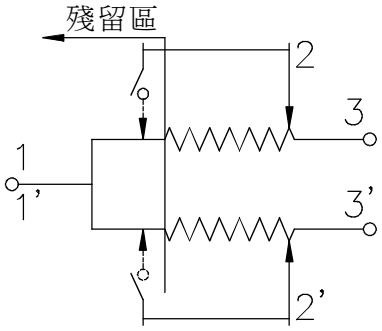

注:V.R1(1')~2(2')腳無殘留(斷路)
旋钮颜色代码B4

未指定容許±尺寸之公差	
10以下	±0.3
10~100	±0.5
100以上	±0.8
角　度	±5°

MTL	SPEC	DISPOSAL

普 耀 集 團 有 限 公 司
POLYSHINE HOLDINGS LTD.
東 莞 福 哥 電 子 有 限 公 司
FAVOR ELECTRONICS (DONG GUAN) CO., LTD.

DEVISION	DATE	DESIGN
5		
4		
3		
2		
1		

UNIT	SCALE	DRAWN	DESIGN	CHECK	APPROVAL
MM	3 / 1	刘正华 2017.12.19	刘正华		鍾振華

TITLE: F-1001 Series

DWG NAME: F1001-2008A

DWG NO.: