RoHS Compliant

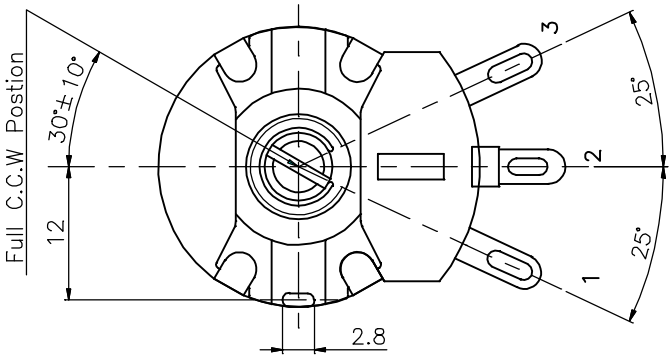

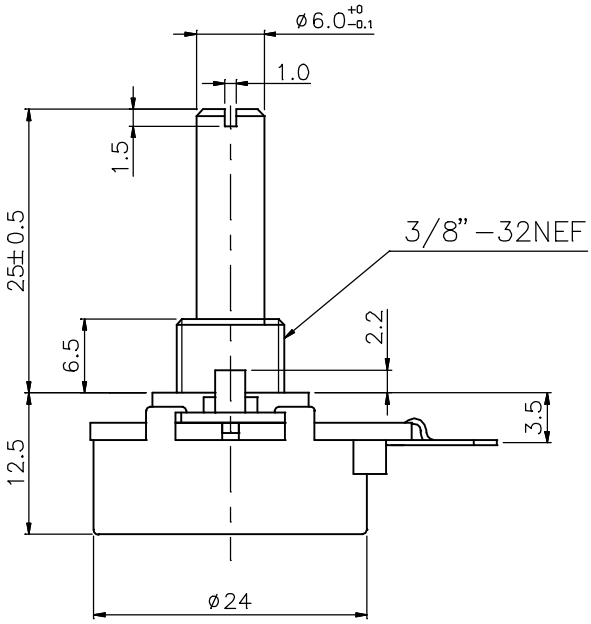

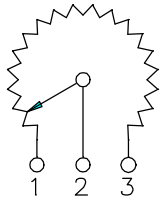

CIRCUIT

未指定容許士尺寸之公差	
10以下	±0.3
10~100	±0.5
100以上	±0.8
角 度	±5°

MTL	SPEC.	DISPOSAL	FORTUNE	福哥興業股份有限公司 FAVOR UNION CO., LTD.

DEVISION	DATE	DESIGN
5		
4		
3		
2		
1		

UNIT	SCALE	TITLE
MM	1.5/1	FPW24N Series

DRAWN	DESIGN	CHECK	APPROVAL
黃 2017/03/17		黃 2017/03/17	

DWG NAME: FPW24N−3 L25RE

DWG NO.: FPW24N−001